Загальні характеристики Castel рідинних індикаторів / індикаторів вологи та рідини

Каталожний №	Тип	SAE Flare Ø, дюйм	ODS Ø, дюйм	ODS Ø, мм	ODM Ø, дюйм	ODM Ø, мм	Для труби Ø, дюйм	Для труби Ø, мм	Отвір Ø, мм	PS, бар	TS, °C мін./макс.	TA, °C мін./макс.	Категорія ризику PED
3910/22	зовнішня–зовнішня	1/4"	–	–	–	–	–	–	–	45 (1)	−40 / +120	−40 / +50	Art. 4.3
3910/33	зовнішня–зовнішня	3/8"	–	–	–	–	–	–	–	45 (1)	−40 / +120	−40 / +50	Art. 4.3
3910/44	зовнішня–зовнішня	1/2"	–	–	–	–	–	–	–	45 (1)	−40 / +120	−40 / +50	Art. 4.3
3910/55	зовнішня–зовнішня	5/8"	–	–	–	–	–	–	–	45 (1)	−40 / +120	−40 / +50	Art. 4.3
3910/66	зовнішня–зовнішня	3/4"	–	–	–	–	–	–	–	45 (1)	−40 / +120	−40 / +50	Art. 4.3
3940/2	під пайку	–	1/4"	–	–	–	–	–	–	45 (1)	−40 / +120	−40 / +50	Art. 4.3
3940/3	під пайку	–	3/8"	–	–	–	–	–	–	45 (1)	−40 / +120	−40 / +50	Art. 4.3
3940/M10	під пайку	–	–	10	–	–	–	–	–	45 (1)	−40 / +120	−40 / +50	Art. 4.3
3940/M12	під пайку	–	–	12	–	–	–	–	–	45 (1)	−40 / +120	−40 / +50	Art. 4.3
3940/4	під пайку	–	1/2"	–	–	–	–	–	–	45 (1)	−40 / +120	−40 / +50	Art. 4.3
3940/5	під пайку	–	5/8"	16	–	–	–	–	–	45 (1)	−40 / +120	−40 / +50	Art. 4.3
3940/M18	під пайку	–	–	18	–	–	–	–	–	45 (1)	−40 / +120	−40 / +50	Art. 4.3
3940/6	під пайку	–	3/4"	–	–	–	–	–	–	45 (1)	−40 / +120	−40 / +50	Art. 4.3
3940/7	під пайку	–	7/8"	22	–	–	–	–	–	45 (1)	−40 / +120	−40 / +50	Art. 4.3
3940/9	під пайку	–	1.1/8"	–	–	–	–	–	–	45 (1)	−40 / +120	−40 / +50	Art. 4.3
3940/X01	під пайку	–	–	–	–	–	–	–	6	45 (1)	−40 / +120	−40 / +50	Art. 4.3
3940/X02	під пайку	–	–	–	–	–	–	–	6	45 (1)	−40 / +120	−40 / +50	Art. 4.3
3950/22	зовнішня–внутрішня	1/4"	–	–	–	–	–	–	–	45 (1)	−40 / +120	−40 / +50	Art. 4.3
3950/33	зовнішня–внутрішня	3/8"	–	–	–	–	–	–	–	45 (1)	−40 / +120	−40 / +50	Art. 4.3
3950/44	зовнішня–внутрішня	1/2"	–	–	–	–	–	–	–	45 (1)	−40 / +120	−40 / +50	Art. 4.3
3950/55	зовнішня–внутрішня	5/8"	–	–	–	–	–	–	–	45 (1)	−40 / +120	−40 / +50	Art. 4.3
3950/66	зовнішня–внутрішня	3/4"	–	–	–	–	–	–	–	45 (1)	−40 / +120	−40 / +50	Art. 4.3
3770/M28	під паяння	–	–	–	–	28	–	–	–	45	−30 / +110	−30 / +50	Art. 4.3
3770/11	під паяння	–	–	–	1.3/8"	35	–	–	–	45	−30 / +110	−30 / +50	Art. 4.3
3770/13	під паяння	–	–	–	1.5/8"	–	–	–	–	45	−30 / +110	−30 / +50	I
3770/M42	під паяння	–	–	–	–	42	–	–	–	45	−30 / +110	−30 / +50	I
3771/11	під паяння	–	1.3/8"	35	–	–	–	–	–	45	−30 / +110	−30 / +50	Art. 4.3
3771/M42	під паяння	–	–	42	–	–	–	–	–	45	−30 / +110	−30 / +50	I
3771/17	під паяння	–	2.1/8"	–	–	–	–	–	–	45	−30 / +110	−30 / +50	I
3780/5	сідловий тип	–	–	–	–	–	5/8"	16	–	–	−30 / +110	−30 / +50	виключено
3780/M18	сідловий тип	–	–	–	–	–	–	18	–	–	−30 / +110	−30 / +50	виключено
3780/7	сідловий тип	–	–	–	–	–	7/8"	22	–	–	−30 / +110	−30 / +50	виключено
3780/9	сідловий тип	–	–	–	–	–	1.1/8"	28	–	–	−30 / +110	−30 / +50	виключено
3780/11	сідловий тип	–	–	–	–	–	1.3/8"	35	–	–	−30 / +110	−30 / +50	виключено
3781/M28	оглядове скло рівня	–	–	–	–	–	–	–	28	–	−30 / +110	−30 / +50	виключено

Примітка (1): MWP = 500 psi відповідно до схвалення UL.

Розміри та вага

Каталожний № індикатора вологи/рідини	H, мм	H1, мм	L, мм	Ch, мм	Маса, г
3910/22	22	16,5	71,5	12	110
3910/33	26,5	17,5	77,5	17	150
3910/44	30	18,5	81,5	22	196
3910/55	34	21,5	89,5	24	238
3910/66	37,5	23,5	90	28	298
3940/2	22	15,5	113	–	116
3940/3	34	21,5	117	–	185
3940/M10	34	21,5	117	–	185
3940/M12	34	21,5	117	–	185
3940/4	34	21,5	117	–	185
3940/5	34	21,5	117	–	185
3940/M18	34	21,5	131	–	195
3940/6	34	21,5	131	–	195
3940/7	37,5	23,5	151	–	306
3940/9	43,5	26	186	–	501
3940/X01	22	15,5	242	–	155
3940/X02	–	15,5	121	–	122
3950/22	26,5	17,5	68	17	140
3950/33	30	18,5	74	22	185
3950/44	34	21,5	77	24	231
3950/55	37,5	23,5	82	28	288
3950/66	43,5	26	92	35	517
3770/M28	–	38	150	–	300
3770/11	–	41,5	160	–	349
3770/13	–	45	170	–	516
3770/M42	–	45	170	–	516
3771/11	–	41,5	160	–	378
3771/M42	–	45	170	–	516
3771/17	–	45	170	–	550
3780/5	–	30	90	–	90
3780/M18	–	31	–	–	90
3780/7	–	33	–	–	90
3780/9	–	36	–	–	90
3780/11	–	39,5	–	–	90
3781/M28	–	–	–	–	107

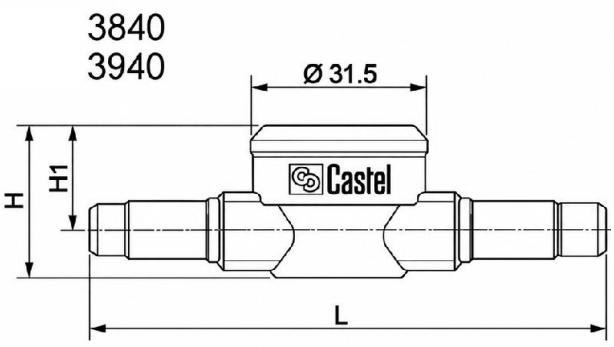

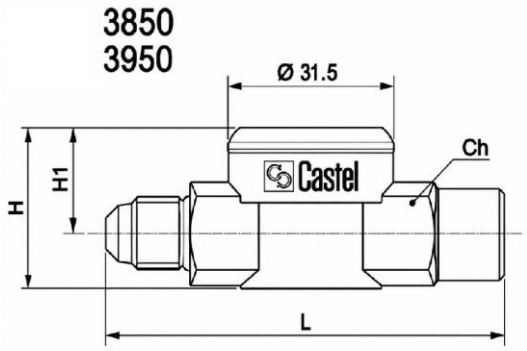

3771

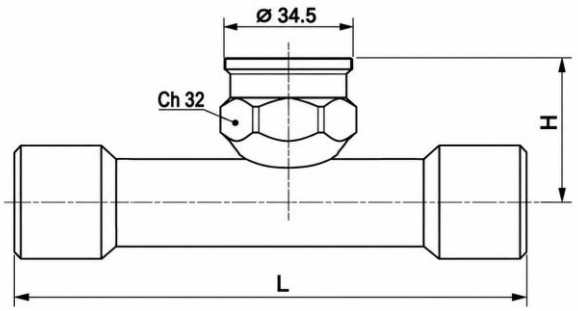

3781

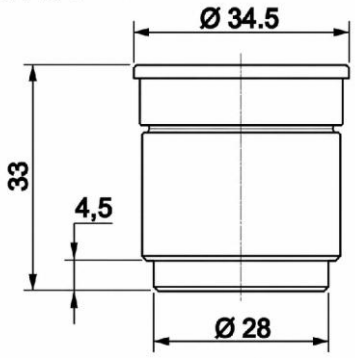

3940/X01

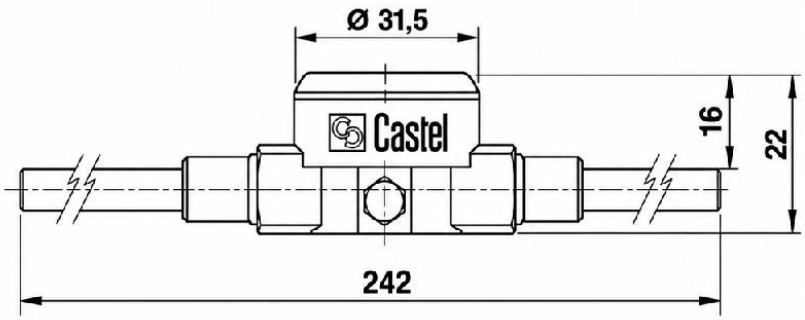

3940/X02

