Загальний опис

◆ Основне призначення масловідділювачів — відокремлення масла від нагнітальних газів і забезпечення його регулярного та належного повернення в картер компресора.

◆ Масловідділювачі використовуються для забезпечення високої температури масла, запобігання перенесенню охолодженої рідини та газу, а також для відокремлення охолодженої рідини в маслі й виведення газу.



◆ Поплавкова система проходить високоточний виробничий процес, а її повністю безвідмовна робота забезпечується завдяки численним випробуванням.

◆ Масловідділювачі необхідно підбирати відповідно до характеристик компресора, у якому вони використовуються.

◆ Масловідділювачі повинні встановлюватися вертикально між компресором і конденсатором.

◆ Стандартні масловідділювачі прості у використанні, оскільки не мають змінних деталей.

◆ Ці вироби мають нижчу вартість порівняно з іншими типами масловідділювачів.

◆ Масловідділювачі є механічними виробами, тому проходять високоточний виробничий контроль.

◆ Матеріали, що використовуються у виробі: поплавок, храповий механізм, масляний фільтр, сепаратор і клапанна трубка повністю виготовлені з нержавіючої сталі.

◆ Трубка повернення масла та поплавковий клапан виготовлені з латуні.

Приєднувальні елементи

◆ Вхідні та вихідні з'єднання визначаються відповідно до об'єму виробу.
◆ У стандартних виробах використовуються з'єднання ODS.
◆ За запитом можуть використовуватися з'єднання інших типів.

Примітка

◆ Наша компанія виготовляє вироби з необхідними діаметром, довжиною та характеристиками відповідно до чинних стандартів.

◆ За запитом можливе виготовлення виробів різних кольорів і в необхідній кількості.

◆ Масловідділювачі виготовляються відповідно до директиви CE 97/23/EC.

◆ Для отримання додаткової інформації звертайтеся до виробника.

◆ Застосування та внутрішню конструкцію чітко показано в таблиці на сусідній сторінці.

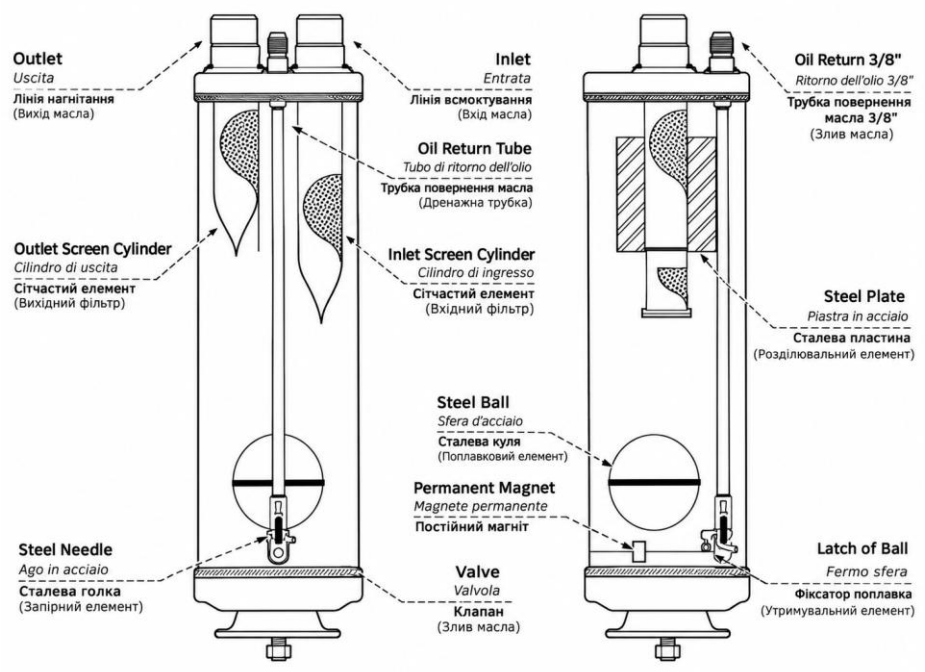



ТЕХНІЧНІ ДАНІ

МОДЕЛЬ	РОЗМІР ПРИЄДНАННЯ		ПОВЕРНЕННЯ МАСЛА	ПРИЄДНАННЯ (мм)		
	Дюйми (inch)	Міліметри (мм)		A	B	C
BLR/AW 55833	3/8 ODF	10	1/4"	102	279	48
BLR/AW 55824	1/2 ODF	12	1/4"	102	279	48
BLR/AW 55855	5/8 ODF	16	1/4"	102	338	48
BLR/AW 55866	3/4 ODF	19	1/4"	102	383	48
BLR/AW 55877	7/8 ODF	22	1/4"	102	384	48
BLR/AW 55888	1 ODF	25	1/4"	102	404	48
BLR/AW 55889	1 1/8 ODF	28	1/4"	102	414	48
BLR/AW 559011	1 3/8 ODF	35	1/4"	102	524	48
BLR/AW 569011	1 3/8 ODF	35	3/8"	159	399	75
BLR/AW 569213	1 5/8 ODF	42	3/8"	159	480	75
BLR/AW 569417	2 1/8 ODF	54	3/8"	159	485	75



МОДЕЛЬ	РОЗМІР ПРИЄДНАННЯ		ПОВЕРНЕННЯ МАСЛА	ПРИЄДНАННЯ (мм)		
	Дюйми (дюйм)	Міліметри (мм)		A	B	C
BLR/A-F 58824	1/2 ODF	12	1/4"	102	285	48
BLR/A-F 58855	5/8 ODF	16	1/4"	102	370	48
BLR/A-F 58877	7/8 ODF	22	1/4"	102	455	48
BLR/A-F 58889	1 1/8 ODF	28	1/4"	102	490	48
BLR/A-F 589011	1 3/8 ODF	35	1/4"	102	520	48
BLR/A-F 579011	1 3/8 ODF	35	3/8"	159	404	75
BLR/A-F 579213	1 5/8 ODF	42	3/8"	159	490	75
BLR/A-F 579417	2 1/8 ODF	54	3/8"	159	525	48

Параметр	**Значення**
Робочий тиск [PS]	33 бар
Випробувальний тиск [PT]	48 бар
Допустима температура [TS]	Мін. −10 °C / Макс. +130 °C
Колір [RAL]	5009
Загальний допуск [мм]	±5

ТЕХНІЧНІ ДАНІ — ХОЛОДОПРОДУКТИВНІСТЬ

МОДЕЛІ			R12				R22 / R407C				R502				R134a				R404A / R507			
Фланцеве виконання	Код	Герметичне виконання	−40 °C		40 °C (14 °C)		−40 °C		40 °C (14 °C)		−40 °C		40 °C (14 °C)		−40 °C		40 °C (14 °C)		−40 °C		40 °C (14 °C)	
			Tons	kW	Tons	kW	Tons	kW	Tons	kW	Tons	kW	Tons	kW	Tons	kW	Tons	kW	Tons	kW	Tons	kW
BLR/A-F 58824	5301	BLR/A-W 55824	1	3,54	1,5	5,31	1,5	5,31	2	7,08	1,5	5,31	2	7,08	1	3,54	1,75	6,2	1,5	5,31	2	7
BLR/A-F 58855	5302	BLR/A-W 55855	3	10,6	4	14,2	4,5	15,9	5,5	19,5	4,75	16,8	5,75	20,36	3,25	11,5	4,5	15,9	4	14,16	5,5	19
BLR/A-F 58877	5303	BLR/A-W 55877	4,5	16	5,5	19,5	7	24,8	8	28,3	7,5	26,6	8,5	30,09	4,75	16,8	6,5	23,01	6,5	23,01	8,5	30
BLR/A-F 58889	5304	BLR/A-W 55889	6	21,2	7,5	26,6	9	31,9	11	37,2	9,5	33,6	11,5	40,71	6,5	23	8,5	30,1	8,5	30,09	11	38
BLR/A-F 589011	5305	BLR/A-W 559011	7,5	26,6	10	35,4	11,5	40,7	14	47,8	12	42,5	14,5	51,33	8	28,3	11,5	40,7	10,5	37,17	14	49
-	-	BLR/A-W 569213	9	31,9	11,5	40,7	14	49,6	18	62	16	56,6	17,5	61,95	9,5	33,6	13,25	46,9	14	49,56	17	60
BLR/A-F 579011	6303	BLR/A-W 569011	9	31,9	12	42,3	13	45,77	14	49,8	15	52,8	20	70,4	9,5	33,4	13,7	48,2	11	38,7	19	66,9
BLR/A-F 579213	6304	BLR/A-W 569213	11	38,9	14	49,6	16	56,6	18	63,7	20	70,8	24	84,96	11,8	41,6	16	56,6	7,5	61,95	23	81
BLR/A-F 579417	6305	BLR/A-W 569417	17	60,2	22	77,9	25	88,5	30	106	30	106	35	123,9	18	63,7	25,25	89,4	26	92,04	34	121

